HAYASHI-REPIC

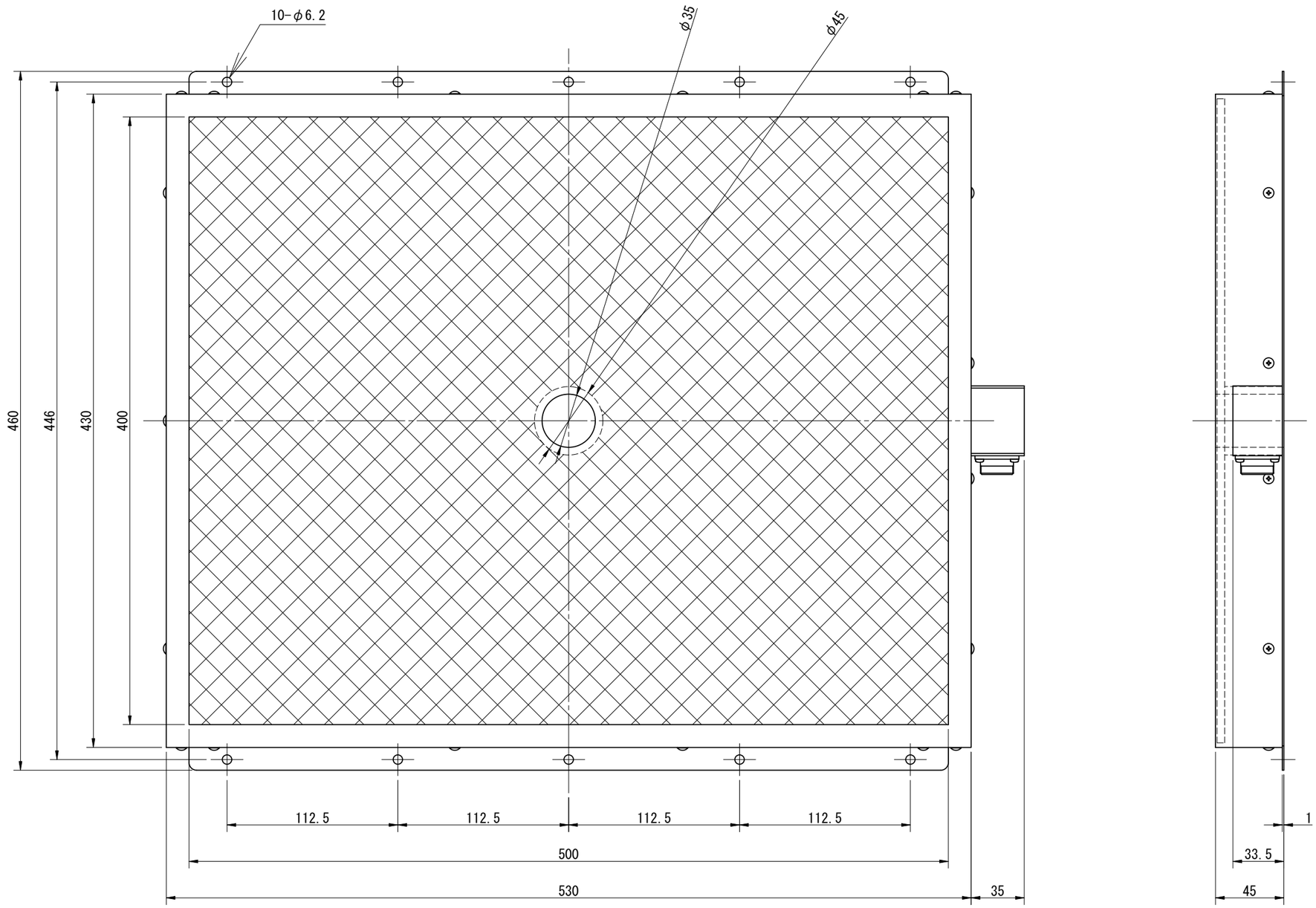

ハヤシレピック株式会社