LED 光源装置

LUMINAR ACE

型式　LA-HDF5010C

取扱説明書

この度、弊社製品をお買い求め頂きまして誠にありがとうございます。
ご利用いただく前にこの説明書をよくお読みのうえ、正しくお使いください。
なお、取扱説明書は必ず大切に保管してください。

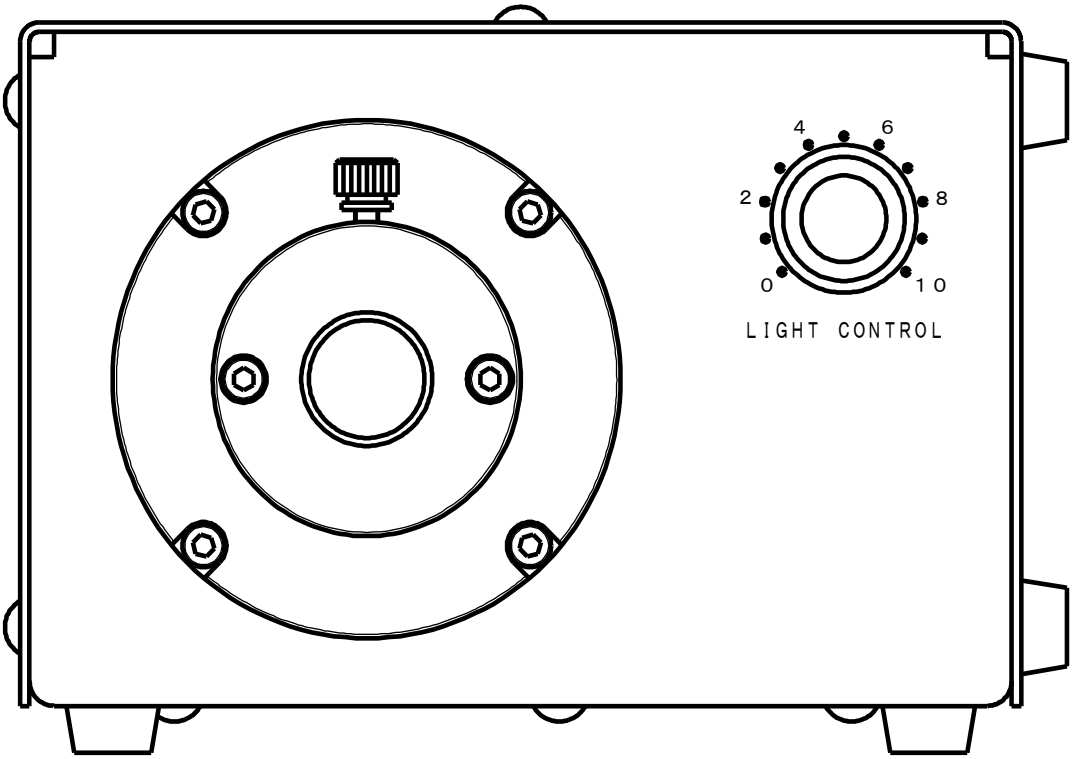

ハヤシレピック株式会社

本製品は画像処理の照明、顕微鏡の照明、理科観察の照明用の光源装置です。

⚠ 注　意

注意文に従わなかった場合、軽傷または中程度の障害が発生する可能性のある潜在的な危険状態の箇所の安全上の注意事項および注意表示です。
・安全上の注意事項は、危険を回避するために講じなければならない予防処置が含まれています。

⚠ 注　意

指定した方法以外の間違った使い方をすると、火災や感電など事故につながる恐れがあり大変危険です。また、正常に機能しない恐れがあります。事故や故障を未然に防ぐため、指定した方法以外でのご使用はしないでください。

⚠ 注　意

製造メーカー指定のライトガイドをご使用ください。ライトガイドを取り付けなかったり仕様の異なるライトガイドを使用した場合、故障や事故、性能が得られないなどの原因になることがあります。

⚠ 注　意

必ずAC電源コードの保護接地（アース接続）を行ってください。保護接地を行わなかった場合、事故や故障の原因になることがあります。

⚠ 注　意

点灯中の移動、落下、衝撃禁止。故障の原因になります。
分解、改造禁止。故障の原因になります。

1. 付属品とオプション

付属品	取扱説明書・・・1冊

2. 各部の名称

前面

光量調節ツマミ（LIGHT CONTROL）
LEDランプの明るさを可変するツマミです。
時計方向に回すと明るくなります。

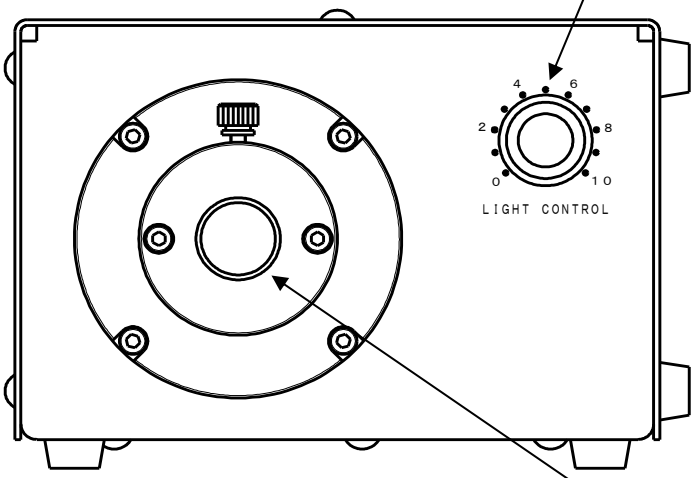

ライドガイド口金
ライトガイドの挿入口です。
＊弊社指定のライトガイドをご使用ください。

背面

電源スイッチ（POWER）
電源をON/OFFにするスイッチです。

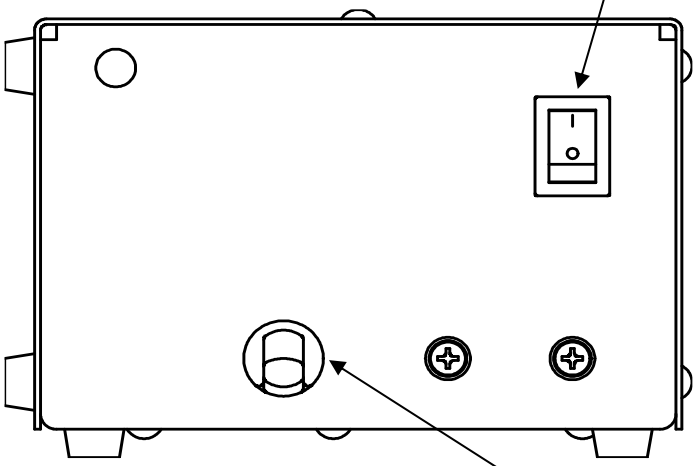

電源コード
AC100V用の電源コードです。

3. ランプとランプシステムの光生物学的な安全

IEC62471　　RISK GROUP 2
⚠　警　告 この製品からやや危険な光学的な放射光が放たれています。 製品からの光を直視しないでください。目に傷害が生じるかもしれません。

このLED光源は、青色光網膜障害と網膜に対する熱的傷害の項目でリスクグループ2に分類される製品です。

このLED光源の光照射口または、ライトガイド出射口からの光を直視しないでください。

IEC62471　説明ラベル

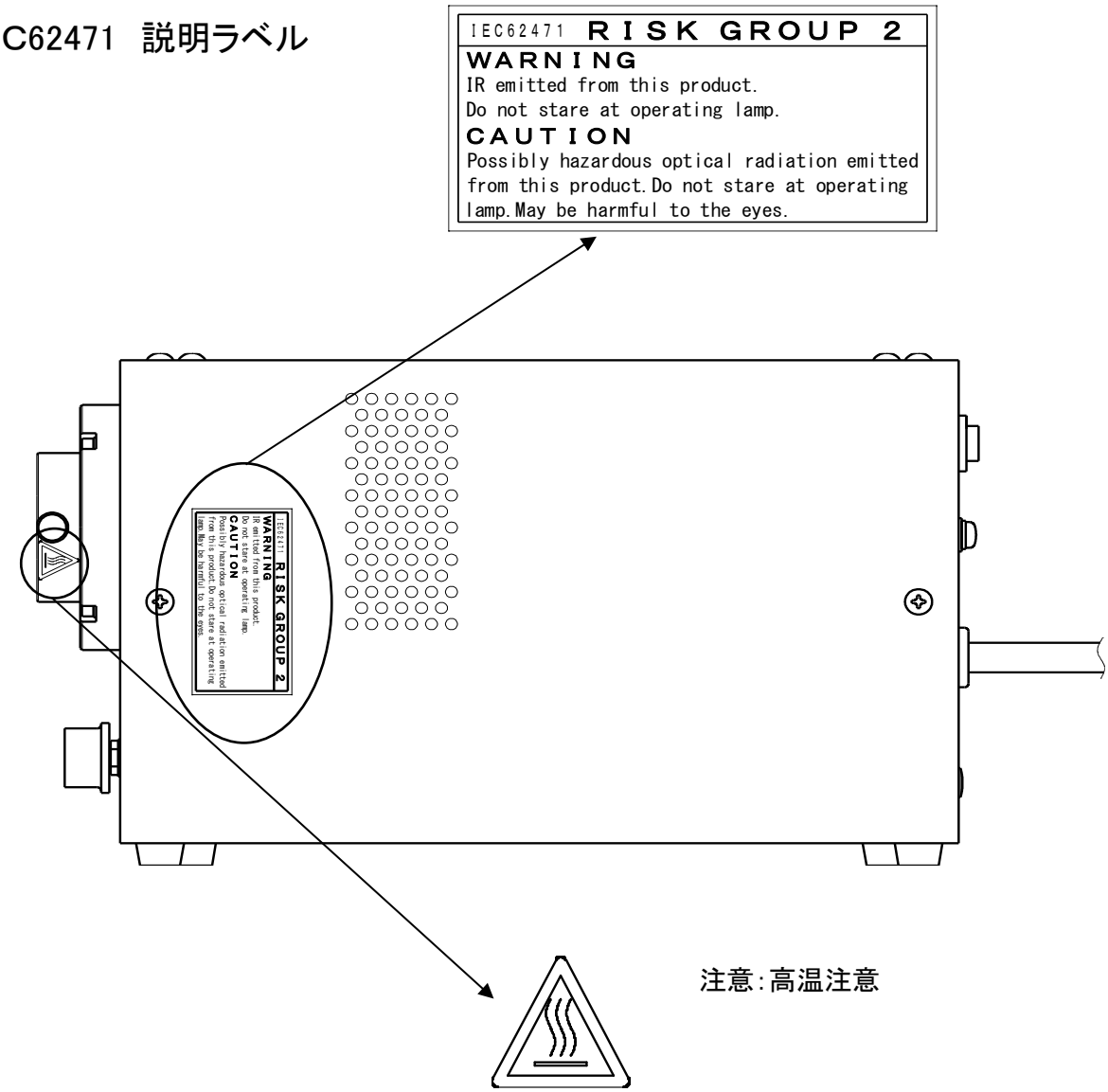

⚠　CAUTION
ネジのノブが熱いので、触る際はご注意ください。

4. 操作方法

1) ライトガイド口金にライトガイドを挿入し、ネジで固定してください。

2) 電源コードのプラグをコンセントに差し込んでください。

3) 電源スイッチをONにしてください。

4) 任意の光量に調節してください。
   ＊ 光量最小の際、わずかにLEDランプが点灯する場合があります。
   ＊ 光量最小付近でご使用すると、LEDランプが不安定になる場合があります。

5) 使用を終了する場合は、電源スイッチをOFFにしてください。

⚠ 注 意

光源装置およびライトガイドからの照射光を覗き込まないでください。目の痛みや視力障害の原因になります。

5. 設置

> ⚠ 注　意
>
> 密閉した場所に設置したり、上下逆置きにして設置しないでください。通気口を塞いだり、通気スペースが確保できない場合は、誤動作や故障する原因になります。

＊上部は、開放してください。

横置き　　縦置き

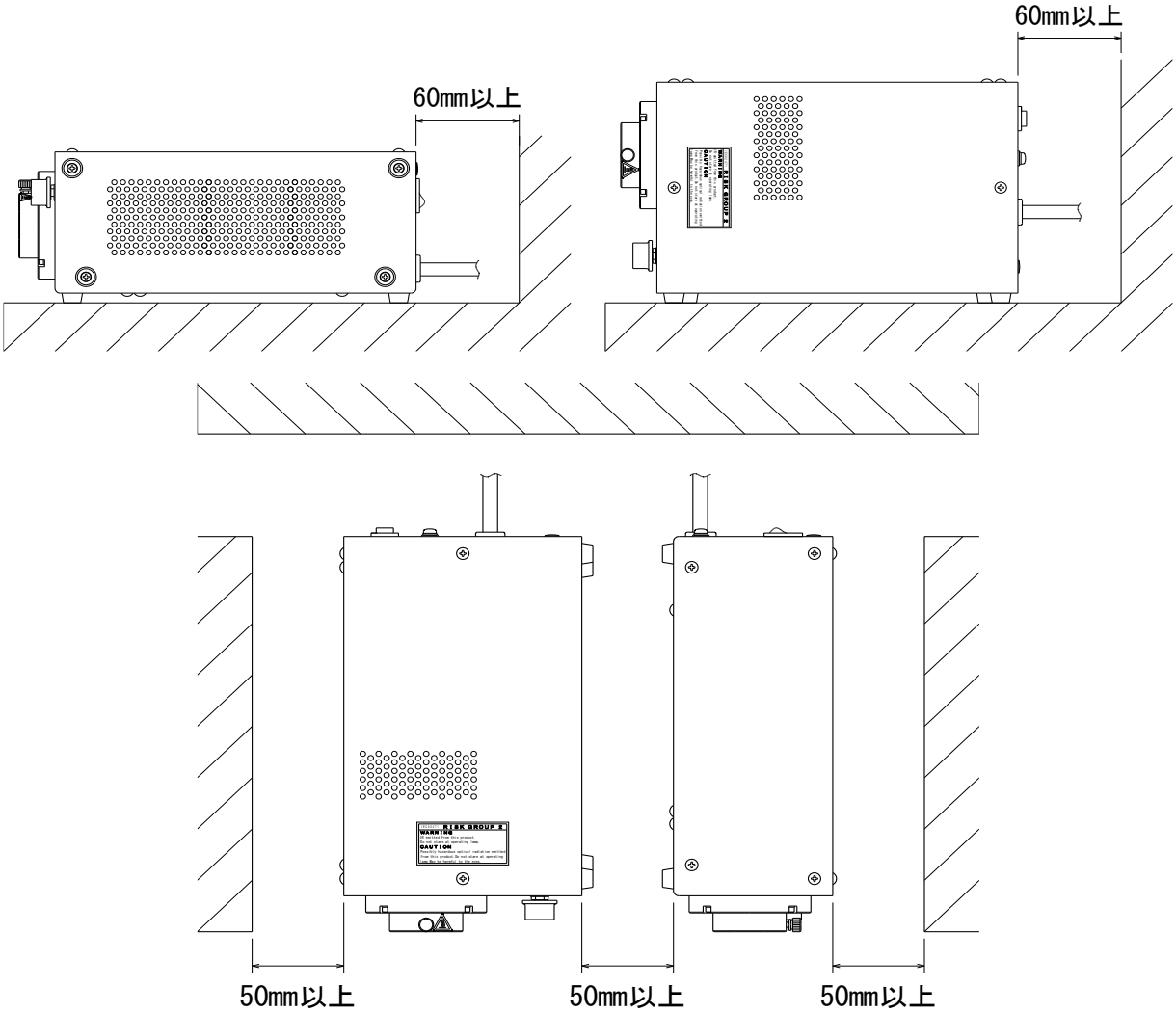

> ⚠ 注　意
>
> 異常の際など、AC電源コードがコンセントから直ぐに抜けるように設置してください。お客様のシステムに組み込まれて使用される場合は、お客様の責任にて実施をお願いいたします。

> ⚠ 注　意
>
> ほこりや油、鉄粉など液体や粉体が飛散する場所でのご使用はおやめください。故障の原因になります。
> 強電磁場などの近くに設置しないでください。誤動作や故障の原因になります。

6. 外形寸法図

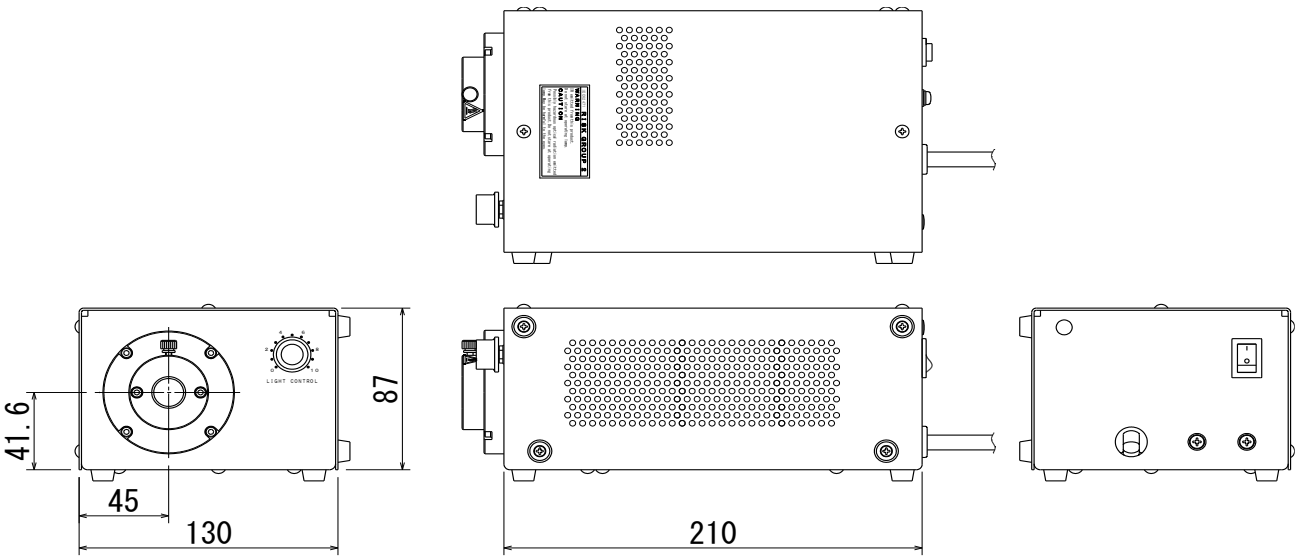

7. 仕様

（製品改良のため、予告無く変更する場合があります。）

定格入力電圧	AC100V ±10%
定格周波数	50/60Hz
定格消費電力	80W
LEDの発光色	白色
照　　度	1,400,000Lx　*1
LEDの色温度(typ.)	6,500K (typ.)　*2
LEDランプ寿命	約30,000時間　*3
光量調節	マニュアル：光量調節ボリュームによる連続調光
冷却方式	ファン冷却
環境条件	使用温度範囲：0℃～+40℃ 湿度：20%～80%RH（結露無きこと） 室内使用、高度2,000m以内
外形寸法	LA-HDF5010C: 130mm(W)×93mm(H)×210mm(D)（突起部除く）
重　　量	3.0 kg

*1. ライトガイド 結束径φ11mm、長さ500mmの出射端から50mm離れた位置の照度（参考値）
*2. 色温度（参考値）
*3. LEDランプ寿命は、使用環境で異なることがあります。

8. 故障診断

修理に出す前に、もう一度下記の内容をご確認ください。

現 象	確 認	処 置
電源スイッチ（POWER）を 入れても、LEDランプが点灯しない。	電源プラグがコンセントから 外れていませんか。	電源プラグをコンセントに 差し込んでください。
	光量調節ボリューム （LIGHT CONTROL）が 0 に なっていませんか。	光量調節ボリューム （LIGHT CONTROL）を回して 光量調節してください。

⚠ 注 意

故障した場合は直ちに電源コードを抜いて、通電を止めてください。
故障時は製造メーカー修理です。修理依頼は、必ず、製造メーカーに依頼してください。

⚠ 注 意

消耗品扱いのパーツはありません。LEDランプの交換、等は、必ず、製造メーカーへ交換修理を依頼してください。

9. 保証とアフターサービス

＊製品の保証期間は、お買い上げ日より1年間です。

＊保証期間中に正常なご使用状態で故障した場合は、当社の責任で無償修理いたします。
但し、保証期間内でも、次のご使用状態で故障した場合は、有償修理になります。

Ⅰ. 使用上の誤り、または改造や不当な修理による故障。
Ⅱ. お買い上げ後、製品の落下、衝撃、輸送などによる故障。
Ⅲ. 天災地変ならびに公害や異常電圧、その他の外部要因による故障。

免責
本製品は、保証書記載内容以上の責任は負わないものとします。

＊尚、保証に関しては、日本国内使用のみ適用し、海外での修理については、お買い求めの販売店、または弊社に問い合わせください。

☆ 修理を依頼される場合は、次の事項をお知らせください。
・機種名：LA-HDF5010C
・製造番号：(製品本体の製造番号または保証書に記載の番号)
・故障状況：(使用期間、故障時の状況など、詳しくお知らせください。)
・購入日：(本製品をご購入いただいた日付をお知らせください。)
・お客様(ご使用者様)の会社名、ご担当者名、ご住所、お電話/FAX 番号をお知らせください。

ハヤシレピック株式会社

第1事業部　〒170-0004　東京都豊島区北大塚1－28－3
TEL:03-3918-5623　FAX.03-3918-5683

仙台営業所　〒980-0011　宮城県仙台市青葉区上杉2－8－8
シルバン上杉Ⅱビル1F
TEL:022-221-0471　FAX:022-221-0472

大阪営業所　〒564-0052　大阪府吹田市広芝町9－12
第11マイダビル401号室
TEL:06-6369-5023　FAX:06-6369-5022

2019/8/26　IM-120-Rev.4