ライトガイド

LGB1-7L1000-R31
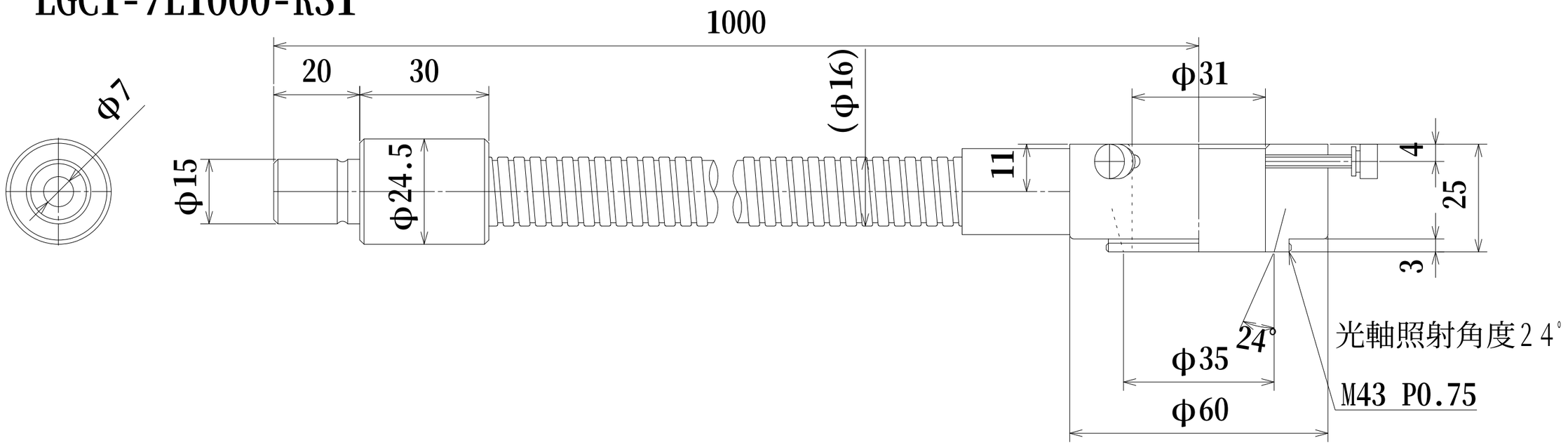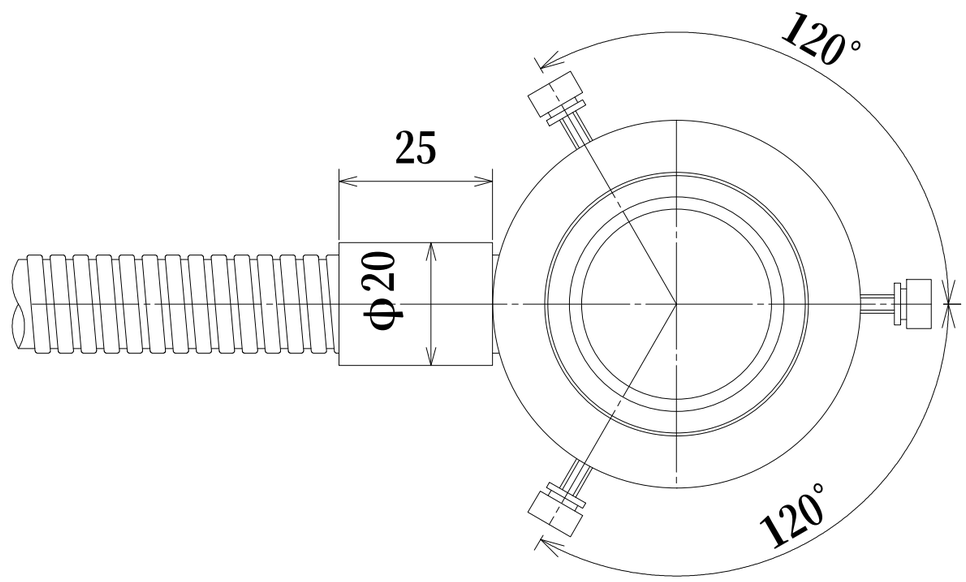
LGC1-7L1000-R31