# ライトガイド

## LGB1-8L1000-R50

## LGC1-8L1000-R50

HAYASHI-REPIC

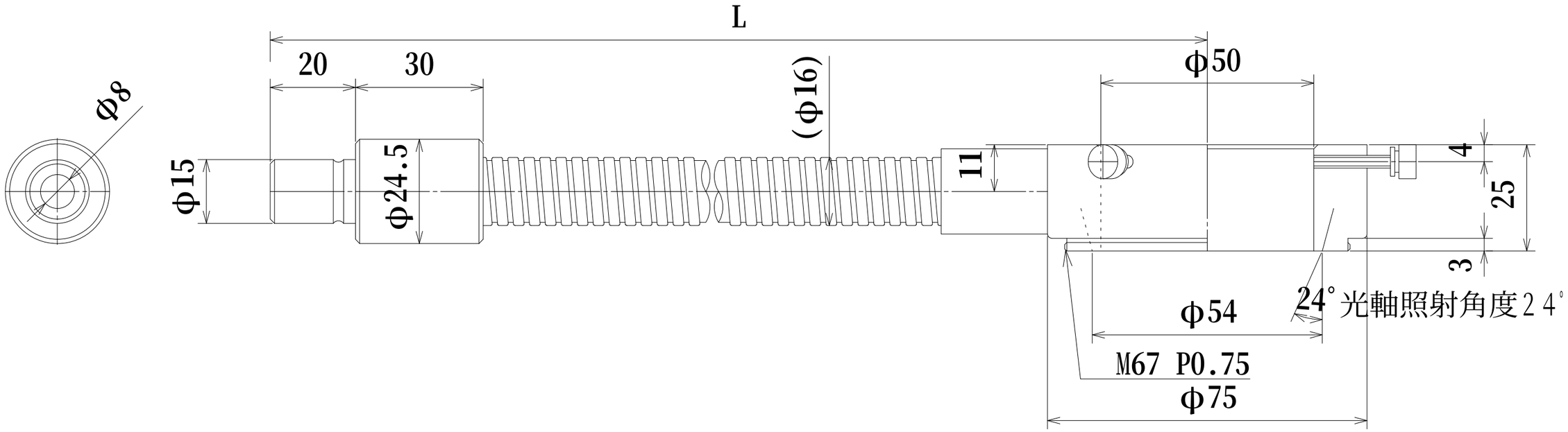


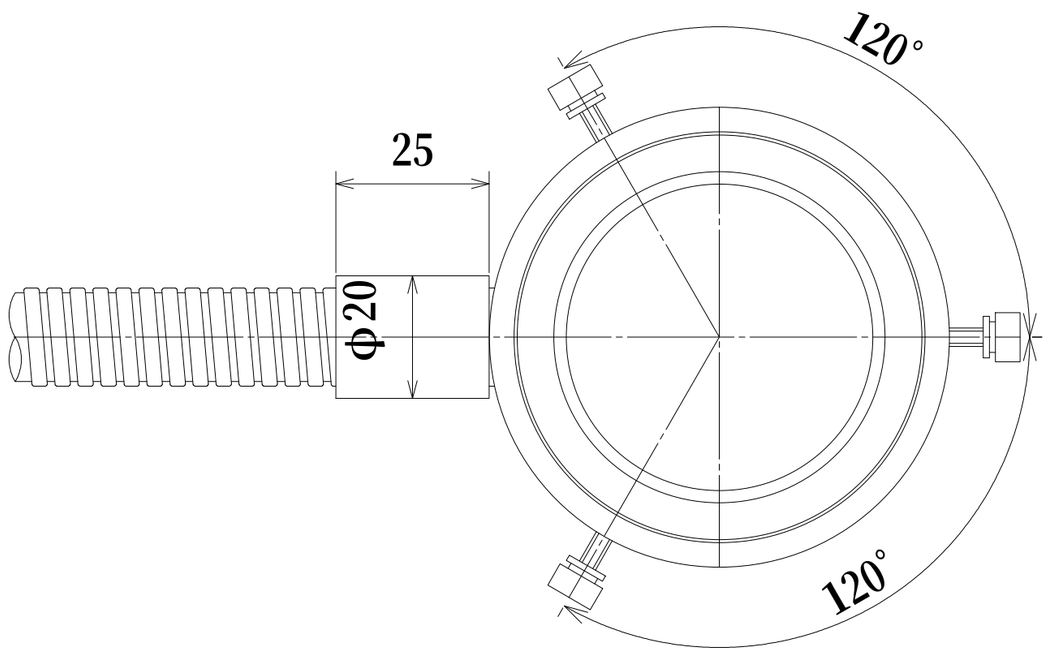


ハヤシレピック株式会社