ライトガイド

LGB1-8L1000-R55

LGC1-8L1000-R55

HAYASHI-REPIC

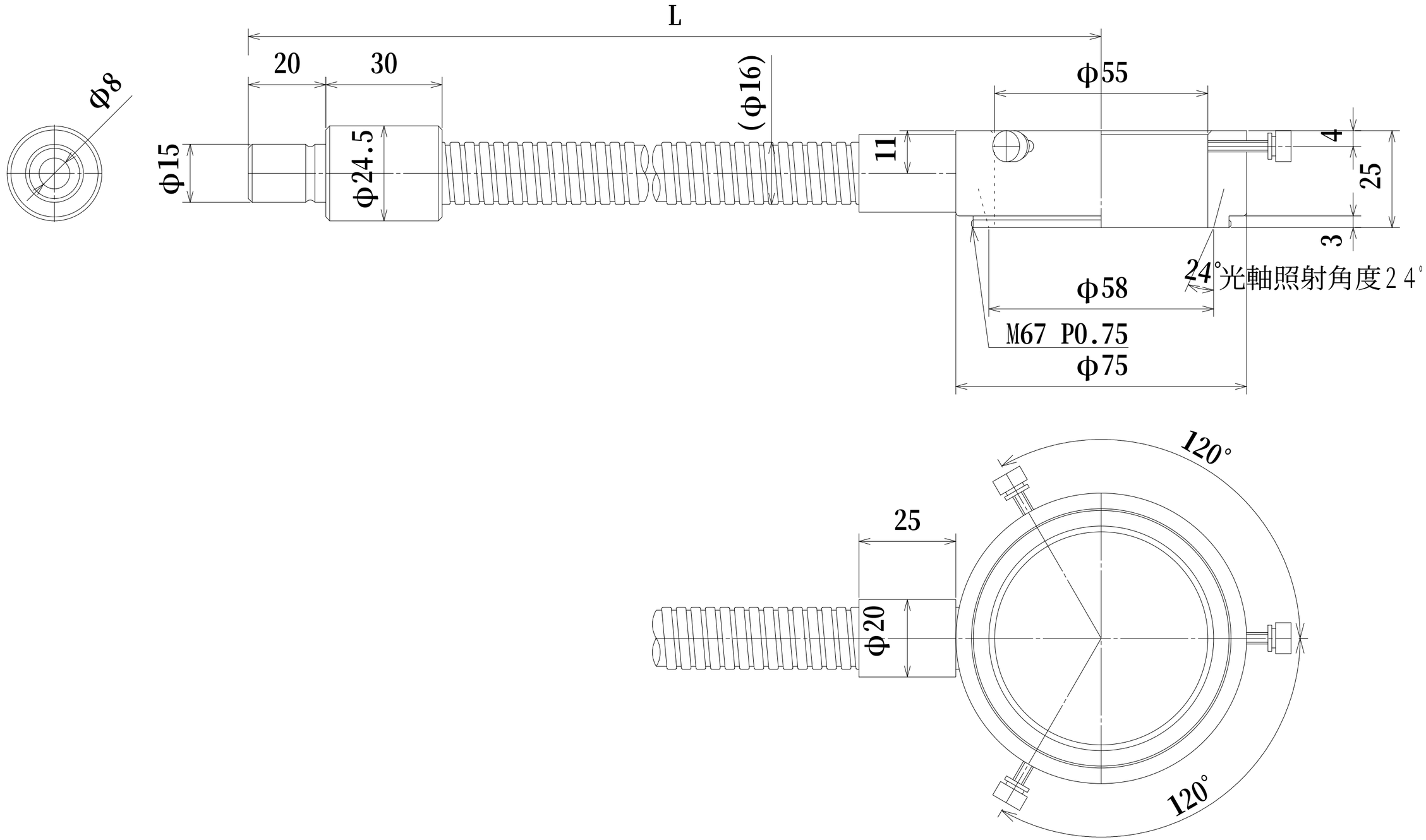

ハヤシレピック株式会社