林時計工業株式会社

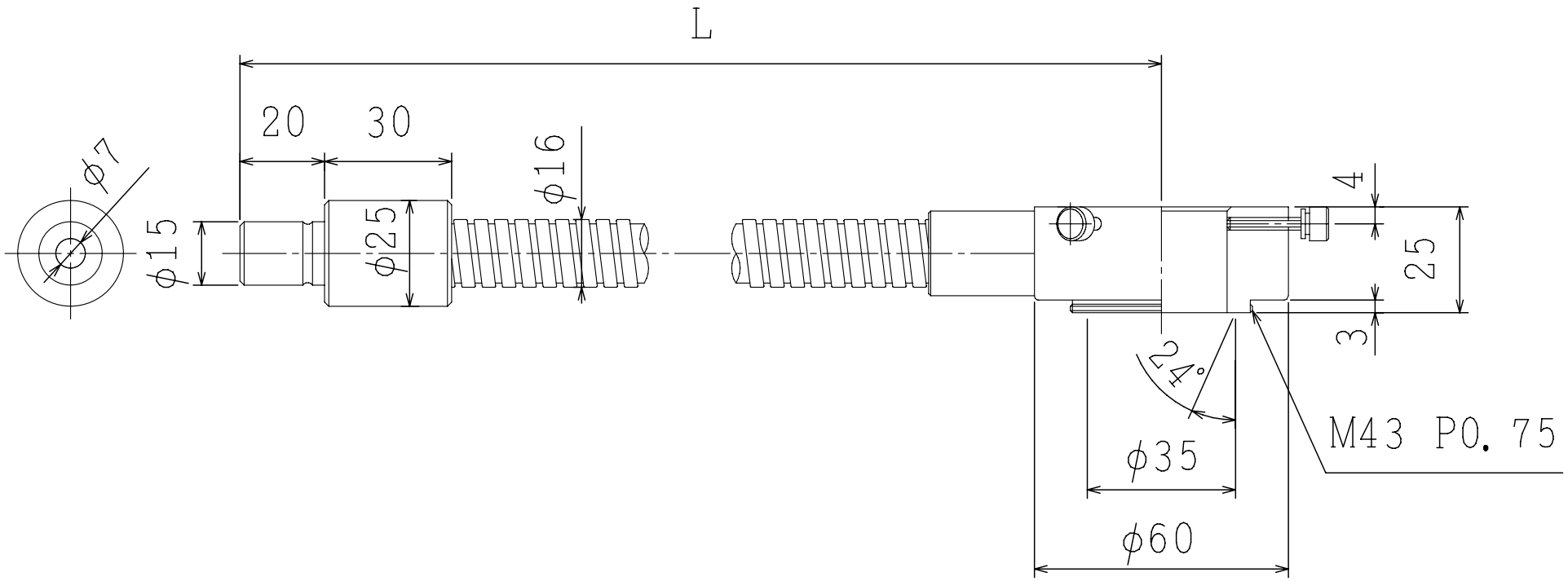

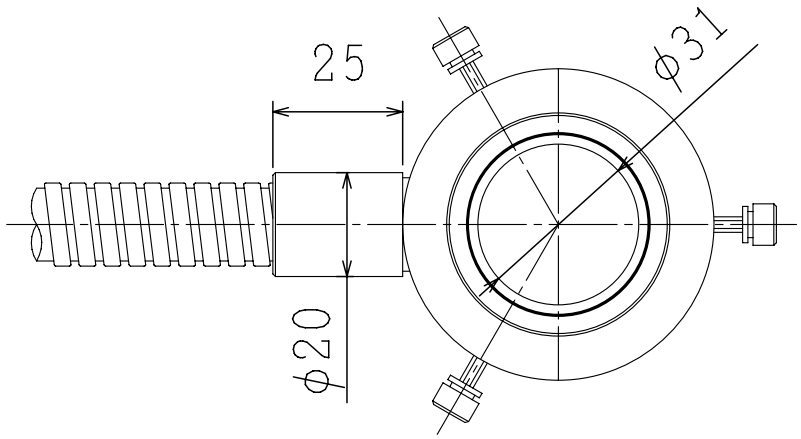

角度は光軸角度を示す。

LGB(C)1−7L1000−R31