PoE対応コントローラー

LC-POE-ST7M2A-C2

HAYASHI-REPIC

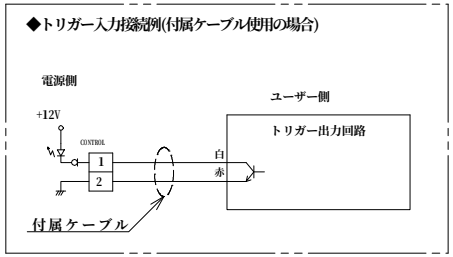

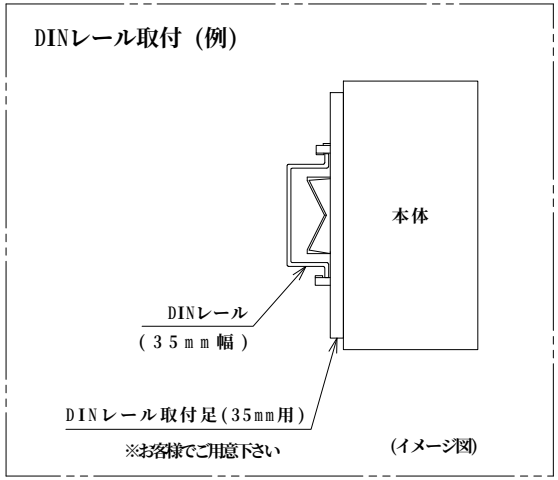

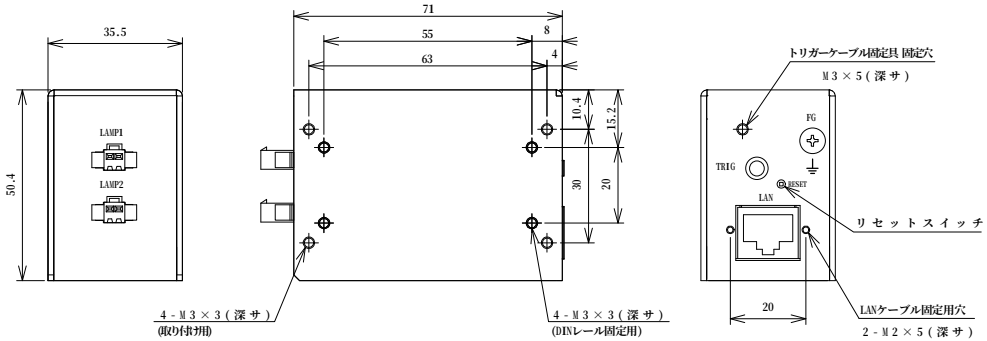

UNIT : mm

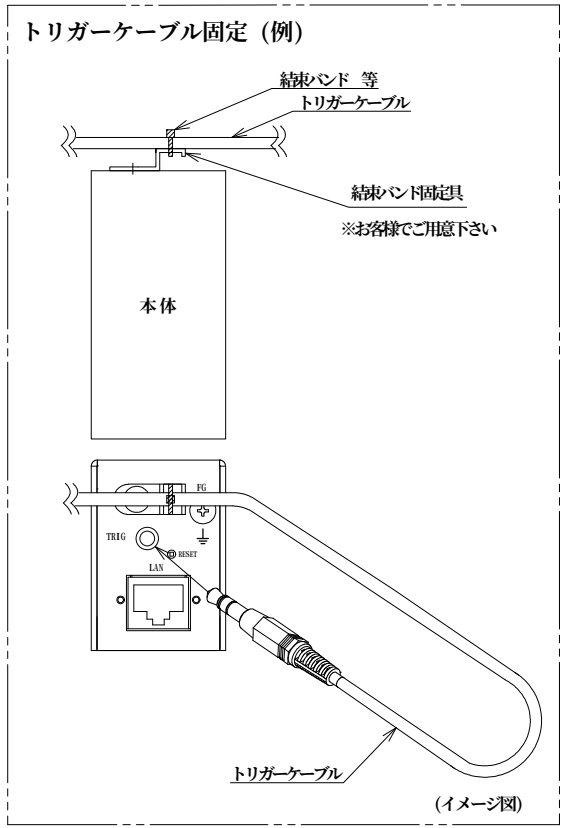

接続コネクタ配置

	ピン番号	信号名
LAMP1,2	1	+
	2	-

	ピン番号	信号名
TRIG	1	トリガー IN
	2	GND

使用コネクタ

		Power Supply Side
LAN	Connector	RJ45 モジュラジャック

		Power Supply Side
TRIG	Connector	φ3.5 プラグジャック

		Light Side	Power Supply Side	Maker
LAMP1,2	Connector	SMR-02V-B	SMP-02V-BC	日本圧着端子製造 (JST)
	Contact	BYM-001T-0.6	BHF-001T-0.8SS	

ハヤシレピック株式会社