PWM Power Supply

LPWP-DGB30RS2PI2

HAYASHI-REPIC

【仕様】

駆動方式：定電圧方式
可変方式：PWM方式
使用温度 ： 0 ～ +40℃
使用湿度 ： 20 ～ 70%RH(ただし、結露しないこと)
入力電圧範囲 ： AC100～240V 65VA
動作周波数 ： 50/60Hz
チャンネル数 ： 2チャンネル
出力電圧 ： 12V
可変範囲 ： 出力周波数125kHzに対するデューティー比
0～100％の範囲を256階調
出力容量 ： 30W/コネクタ　TOTAL 30W(MAX)

【機能】

内部制御 ： 調整ツマミによるPWM可変
外部制御 ： RS-232C
パラレル入力制御(PNP/NPN)
外部ON/OFF制御(NPN)
エラー検出機能
冷却方式 ： 強制空冷
7セグLED表示機能
異常検出保護機能

【付属品】

電源コード AC100V(2.4m)　1本
コンセント変換プラグ(国内限定)　1個

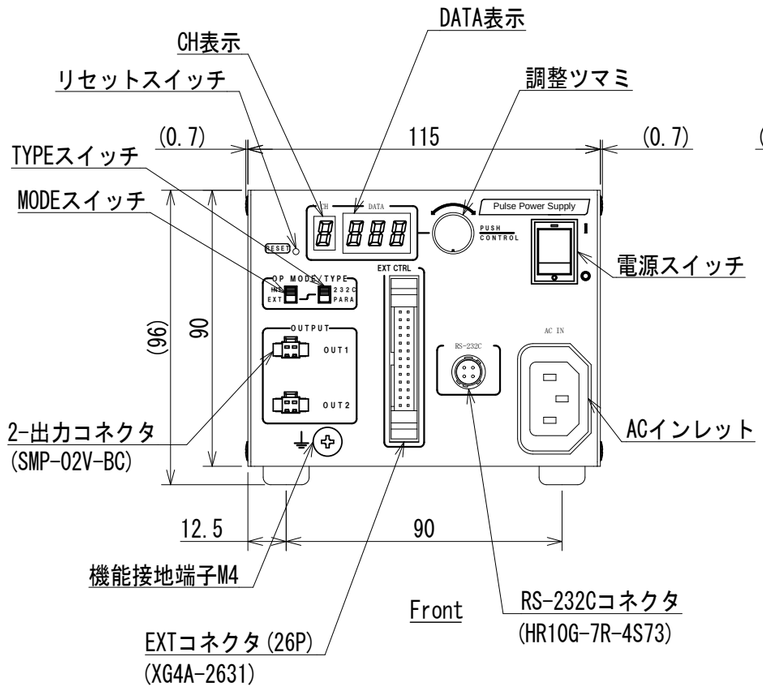

Front

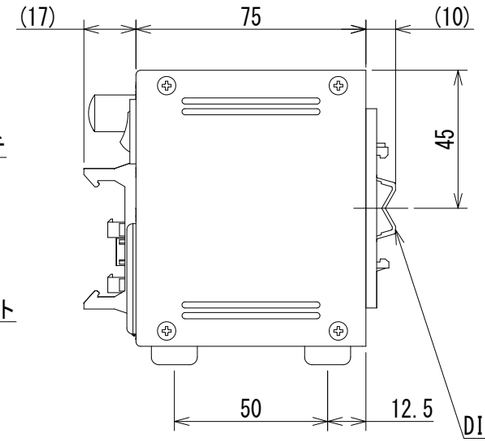

Side

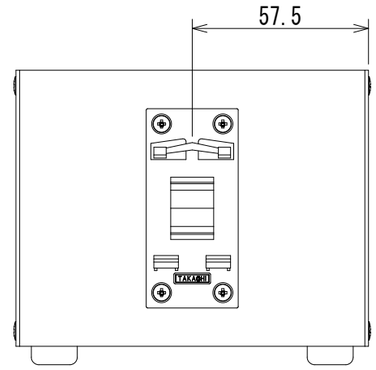

Rear

UNIT : mm

【接続コネクタ配置】

	Pin No. ピン番号	Signal 信号名
OUT1-2	1	(+)
	2	(-)

	Pin No. ピン番号	Signal 信号名	Pin No. ピン番号	Signal 信号名
EXT CTRL	1	RESERVED	15	B7(MSB)
	2		16	CH選択 bit0
	3		17	書き込み
	4		18	NC
	5		19	EXT5~24V IN
	6	NC	20	EXT ON/OFF CH1
	7	EXT COM	21	EXT ON/OFF CH2
	8	B0(LSB)	22	エラーリセット
	9	B1	23	NC
	10	B2	24	STATUS CH1
	11	B3	25	STATUS CH2
	12	B4	26	STATUS COM
	13	B5		
	14	B6		

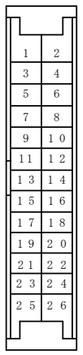

	Pin No. ピン番号	Signal 信号名
RS-232C	1	Tx
	2	Rx
	3	GND
	4	NC

【使用コネクタ】

		Out Side	Power Supply Side	Manufacturer
OUT1-2	Connector	SMR-02V-B	SMP-02V-BC	JST
	Contact	BYM-001T-0.6	BHF-001T-0.8SS	
EXT	Connector	XG4M-2630-T	XG4A-2631	OMRON
RS-232C	Connector	HR10A-7P-4P73	HR10G-7R-4S73	HIROSE

【RS-232Cのコネクタの接続について】
配線図

LPWP側 ピン番号	LPWP側 信号名	ユーザー側 信号名
1	Tx	Rx
2	Rx	Tx
3	GND	GND
4	NC	

【PARALLEL入力について】
接続例(回路例)　〈オープンコレクタ回路〉

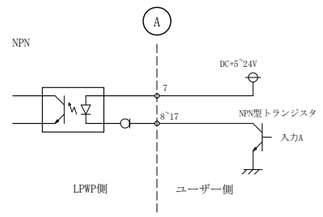

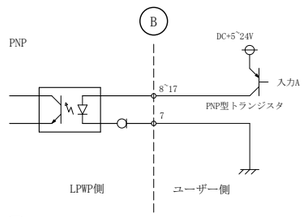

A ※コネクタの7ピンから8...17ピンに向かって、10mA程度の電流が流れます。余裕をみて50mA程度の電流容量を持つオープンコレクタ回路を使用してください。

B ※コネクタの8...17ピンから7ピンに向かって、10mA程度の電流が流れます。余裕をみて50mA程度の電流容量を持つオープンコレクタ回路を使用してください。

【STATUS出力について】
接続例(回路例)

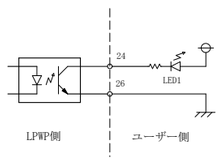

上記の回路例ではエラー検出時にLED1が点灯します。
※24-26pinに流す電流は10mA以下にしてください。

【EXT ON/OFF / エラーリセットについて】
接続例(回路例)

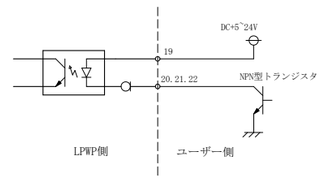

※コネクタの19ピンから20.21.22ピンに向かって、10mA程度の電流が流れます。余裕をみて50mA程度の電流容量を持つオープンコレクタ回路を使用してください。

※製品の詳細な操作方法・使用方法等に関しましては、別紙『取扱説明書』をご参照ください。

ハヤシレピック株式会社