ハヤシレピック株式会社

SD－1500MF 外観図

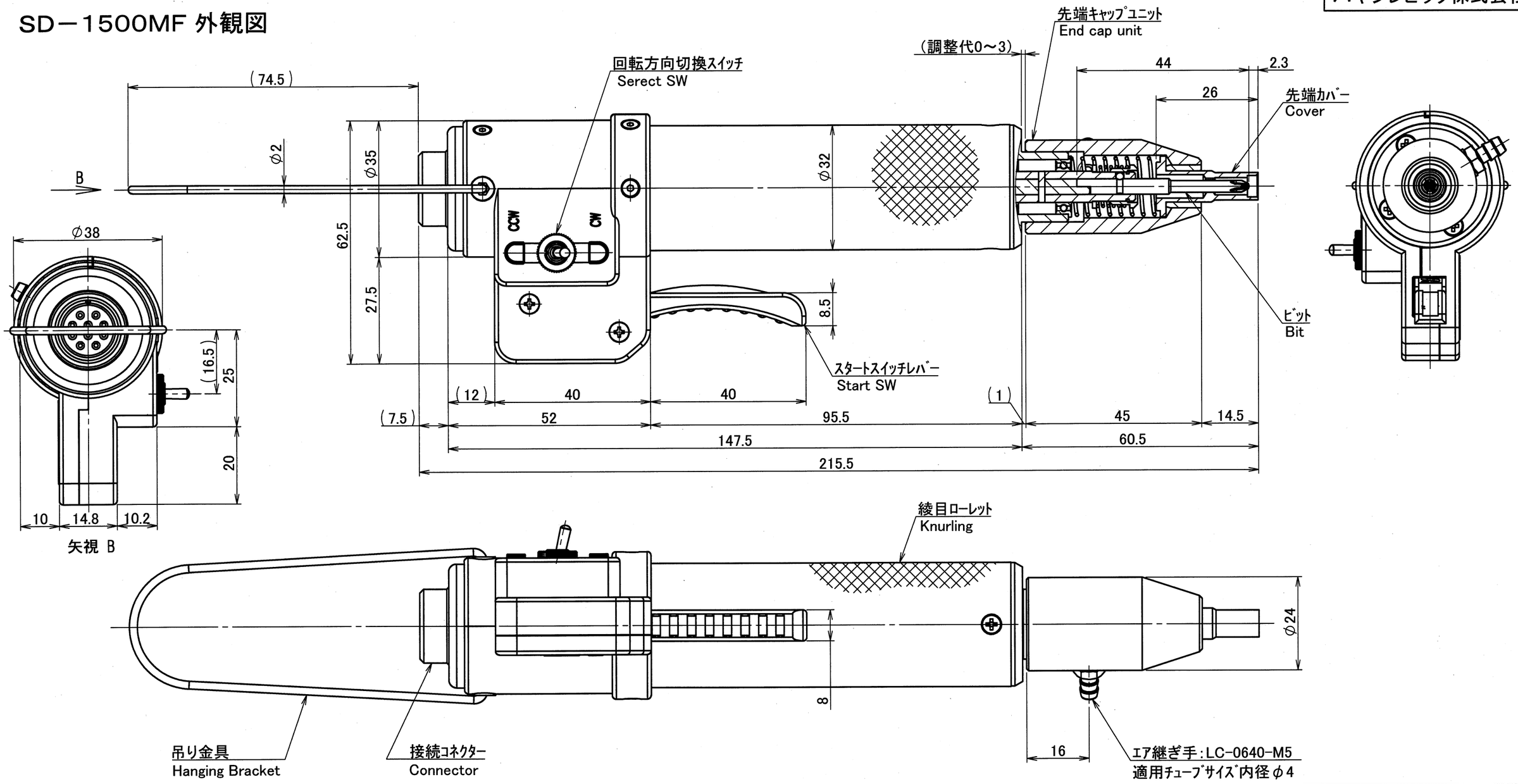

Please confirm the drawing contents and the approval.	
Approval	Approval

[仕様/SPECIFICATION]
1. ネジ締めトルク範囲/TORQUE RANGE :0.25～1.45 kgf・cm
2. 無負荷回転数/NO-LOAD REVOLUTION :432～1,840 rpm
3. ビットストローク/BIT STROKE :About 4.5mm
4. 適用コントローラ型式/CONTROLLER MODEL :CT-F
5. 取付時ビットバネ圧力/BIT SPRING PRESSUR :About450gf

[注記/NOTE]
1. 図中の先端カバー及びビットは一例です。別売となります。
/A cover and bit is an option

No.	日付	担当	訂正記事
6			
5			
4			
3			
2			
1			

名称	外観図	個数		尺度	1/1	寸法単位	設計 年 月 日
材料						1=mm	2018年2月27日
処理							
承認	検図	設計	製図	製品番号	TKG－2070－1200		
福原	堀澤	安西	安西	商品コード	121207012000		
				製品型式	SD-1500MF	図番	T2070-1200 図歴 0

様式:HTK－5370