ハヤシレピック株式会社

BSD－15SF 外観図

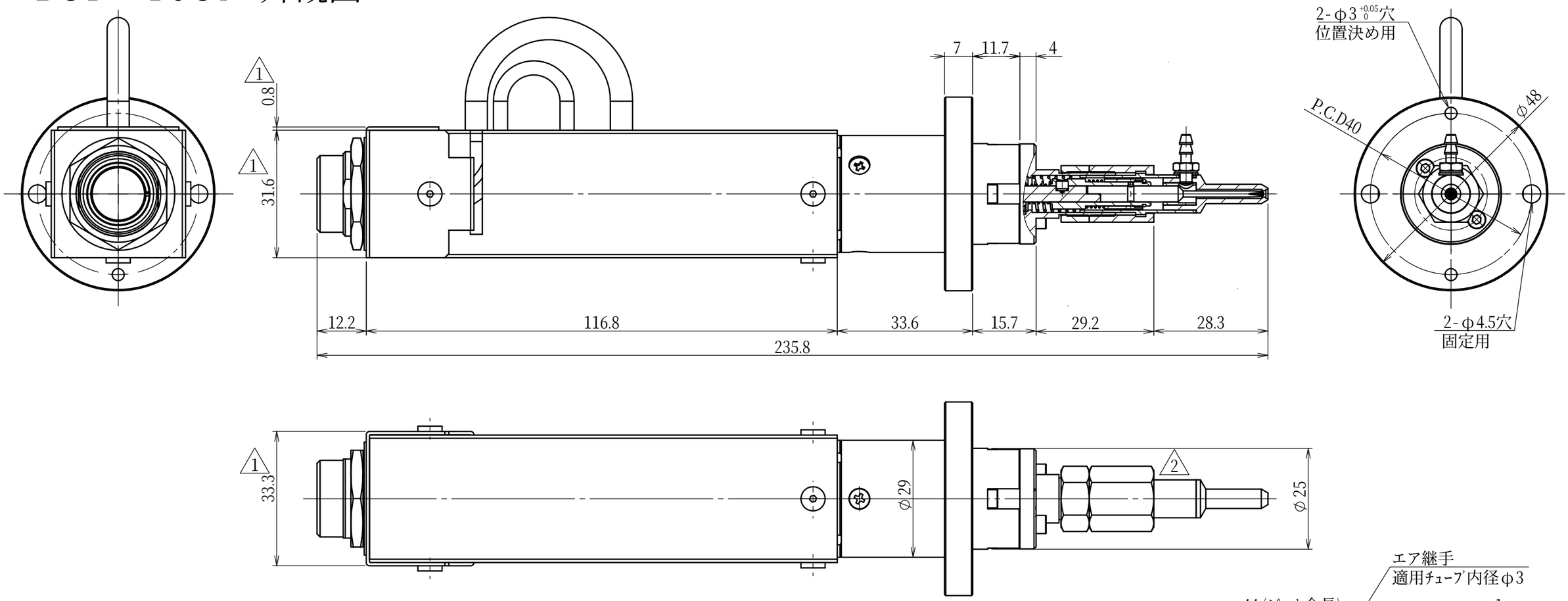

[仕様]
1. ﾈｼﾞ締めﾄﾙｸ範囲　:0.50～1.70 kgf･cm
2. ﾈｼﾞ締め推奨回転数　:800～2000rpm
3. 設定可能回転数範囲:100～5000 rpm
4. ﾋﾟｯﾄｽﾄﾛｰｸ　:2.5mm
5. 適用ｺﾝﾄﾛｰﾗ型式　:CT-15BL
6. 適用電源ﾕﾆｯﾄ型式　:BPS-240WA
7. 適用接続ｹｰﾌﾞﾙ型式 :C12BL-3500RCR-PRC

[注記]
1. 図中のﾋﾟｯﾄ、先端ｶﾊﾞｰは一例です。ご使用のネジに合わせて選定、設計します。これらは別売となります。
2. 電源ﾕﾆｯﾄBPS-240WAを使用されない場合は駆動用電源と制御用電源を必ず分けて御用意ください。

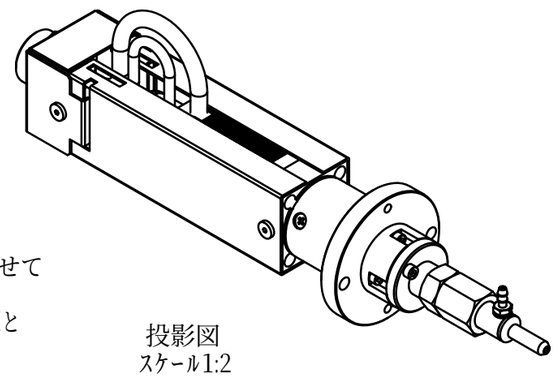

投影図
ｽｹｰﾙ1:2

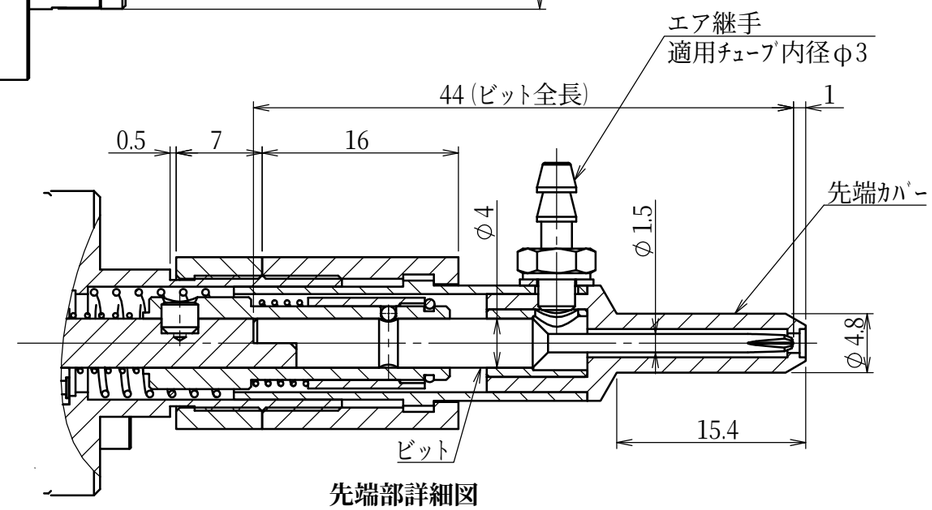

先端部詳細図
ｽｹｰﾙ 2 : 1

No.	日付	担当	訂正記事
6			
5			
4			
3			
2	2024.1.22	安西	先端固定ｽﾘｰﾌﾞ調整ﾅｯﾄを六角形状に変更 図面構成見直し
1	2015.3.24	安西	板金板厚t0.5をt0.8に変更

名称	外観図				
材料					
処理					
承認	検図	設計	製図		

個数		尺度	1/1	寸法単位 1=mm	設計 年 月 日 2015年3月15日
製品番号	TKG－2303－200				
商品コード	121230302002				
製品型式	BSD－15SF	図番	T2303-200	図歴	2

様式:HTK－5370